NOVINKA!
MODULOVÉ PODSTAVCE
PRO STÛV 16-CUBE!
16-cube
stûv

© 2008 Gérard Pitance - design: Concept & Forme

ČISTÝ DESIGN, ZAJÍMAVÉ PROVOZNÍ MOŽNOSTI, RŮZNÉ KOMBINACE!

Rádi byste instalovali krbovou vložku tam, kde nic dříve nebylo? Tyto moduly, které byly koncipovány pro instalaci krbové vložky stûv 16-cube (16/58, 16/68 nebo 16/78), představují praktické, nenáročné a elegantní řešení.

> Všechny prvky této řady nabízejí úložné prostory (pro přípravky a příslušenství potřebné pro provoz a údržbu zařízení).

> Pro případ, že byste se rozhodli instalovat pod stûv 16-cube ventilátor, nabízí modul o šířce 120 cm k tomuto účelu zásuvku ve tvaru U.

> Modul na uložení dřeva je vybaven kolečky a můžete ho snadno kamkoliv přemístit. Můžete ho také odvézt k venkovnímu vchodu, naložit dřevem a přivézt zpět ke krbové vložce!

> Všechny prvky jsou k dispozici v bílé barvě (jde o vysoce odolný nátěr, který se snadno čistí).

> Moduly mají nastavitelné nožičky pro dokonalé vyrovnání bez ohledu na případnou nerovnost podlahy.

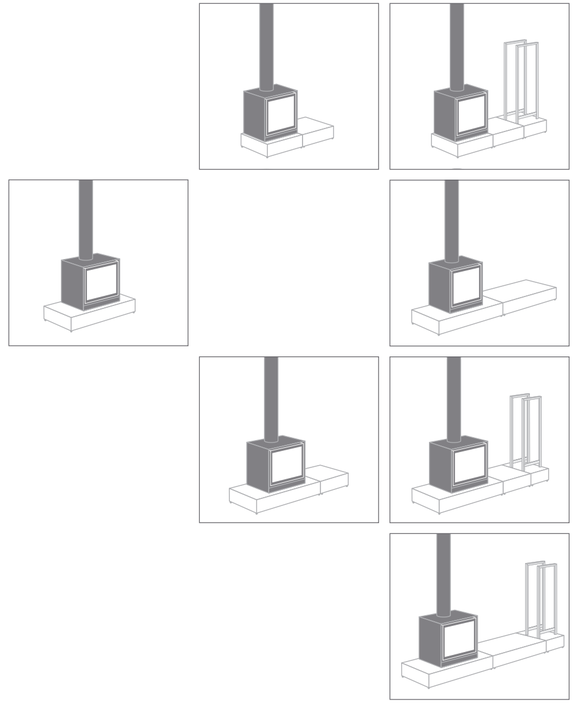

MODULY MŮŽETE SESTAVOVAT LIBOVOLNÝM ZPŮSOBEM!

Uvádíme několik možných sestav.

MODULOVÉ PODSTAVCE PRO STŮV 16-CUBE

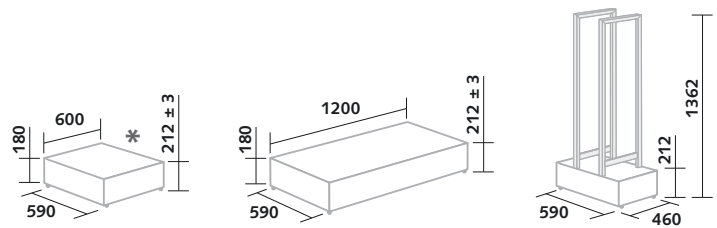

NABÍZÍME			
Podstavec + zásuvka	X	X	X
Podstavec + zásuvka ve tvaru U**	-	X	-

** na tento modul lze instalovat pouze stûv 16/58.*
*** v případě, že váš stûv 16-cube je vybaven ventilátorem.*

POZNÁMKA

Krbová vložka je na podstavci umístěna volně. Podstavce můžete rozmístit symetricky nebo asymetricky.
Pokud se rozhodnete pro ventilátor, musí být krbová vložka nutně umístěna na podstavec se zásuvkou ve tvaru U.
Minimální bezpečnostní vzdálenost krbové vložky od stěny je 10 cm.

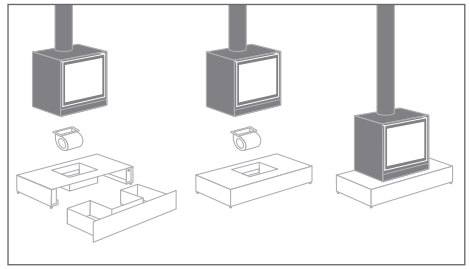

Showroom : červenec 2008
Prodej : září 2008

Krbové vložky stûv jsou projektovány a vyráběny společností :
Concept & Forme sa
rue Jules Borbouse 4
B-5170 Bois-de-Villers (Belgie)
info@stuv.eu
www.stuv.eu

Zastoupení v ČR :
Semaco s.r o.
Poděbradská 11
190 00 Praha 9
Tel. : +420 284 011 666
Fax : +420 284 011 667
semaco@semaco.net
www.semaco.net

CZ.04.2008 – Vytisknuto na 100% recyklovatelném papíru - Grafická úprava : Médiane sprl (info@mediane.be) - Fotografie : Stûv & Médiane
Odpovědný vydavatel : Benoît Lafontaine - Společnost Stûv si vyhrazuje právo na provedení změn výrobku bez předběžného upozornění.