HAKA **37/50T**

Technická data
Stav **04/2016**

PROVOZ S PŘÍMÝM NAPOJENÍM NA KOMÍN	Litinová kopule	Ocelový výměník
Testováno podle	EN 13229	EN 13229
Nominální výkon	6 kW	9 kW
Účinnost	> 80 %	> 80 %
Obrat paliva	1,8 kg/h	2,6 kg/h
Hmotnostní tok spalin	6,1 g/s	6,8 g/s
Průměrná teplota spalin na výstupu	232 °C	260 °C
Rozdělení užitného tepla krbová vložka pohledové sklo (jednoduché / dvojité)	66–76 % 34 / 24 %	66–76 % 34 / 24 %
Potřebný tah komína	12 Pa	12 Pa
Potřebné množství vzduchu pro hoření	20 m^3/h	25 m^3/h
Minimální plocha přívodu vzduchu (spodní mřížka)	600 cm^2	900 cm^2
Minimální plocha vývodu vzduchu (horní mřížka)	700 cm^2	1050 cm^2

PROVOZ S PŘIPOJENOU AKUMULAČNÍ MASOU	Litinová kopule	Redukce na prstence
Dávka paliva	6 kg	6 kg
Výkon topeniště	21,5 kW	21,5 kW
Hmotnostní tok spalin	20 g/s	20 g/s
Průměrná teplota spalin na výstupu [1] za 4 bm tahového systému KMS 300 [2] za 5 ks prstenců KAM + ukončovací dílec	408 °C 180 °C –	416 °C – 237 °C
Rozdělení užitného tepla krbová vložka pohledové sklo (jednoduché / dvojité) dodatečná akumulační masa	37 % 34 / 24 % 29–39 %	31 % 34 / 24 % 35–45 %
Potřebný tah komína	12 Pa	12 Pa
Minimální aktivní sálavá plocha [3]	cca 5,0 m^2	cca 5,0 m^2
Potřebné množství vzduchu pro hoření	60 m^3/h	60 m^3/h

VŠEOBECNÉ TECHNICKÉ INFORMACE	
Průměr přívodu vzduchu pro hoření	Ø 125 mm
Celková hmotnost / hmotnost vystýlky topeniště	cca 191 / 71 kg
Použití v uzavřené akumulační obestavbě dle oborových pravidel	vhodné
Splňuje požadavky norem	BImSchV (Stufe2), 15a BVG

1) Pro výpočet šamotového tahového systému jsou produkty Hoxter vloženy do rakouského kamnářského výpočtového programu.
2) Pouze vzorový výpočet! Pro přesné výsledky je potřeba každý systém posoudit ve výpočtovém programu KMS společnosti Ortner.
3) Závisí na době akumulace a na volbě materiálu a jeho tloušťce. Počítáno s tepelným výkonem sálavé plochy 0,5 kW/m^2 .hod

HAKA **37/50T**

Technická data
Stav **04/2016**

S LITINOVOU KOPULÍ

M 1 : 10

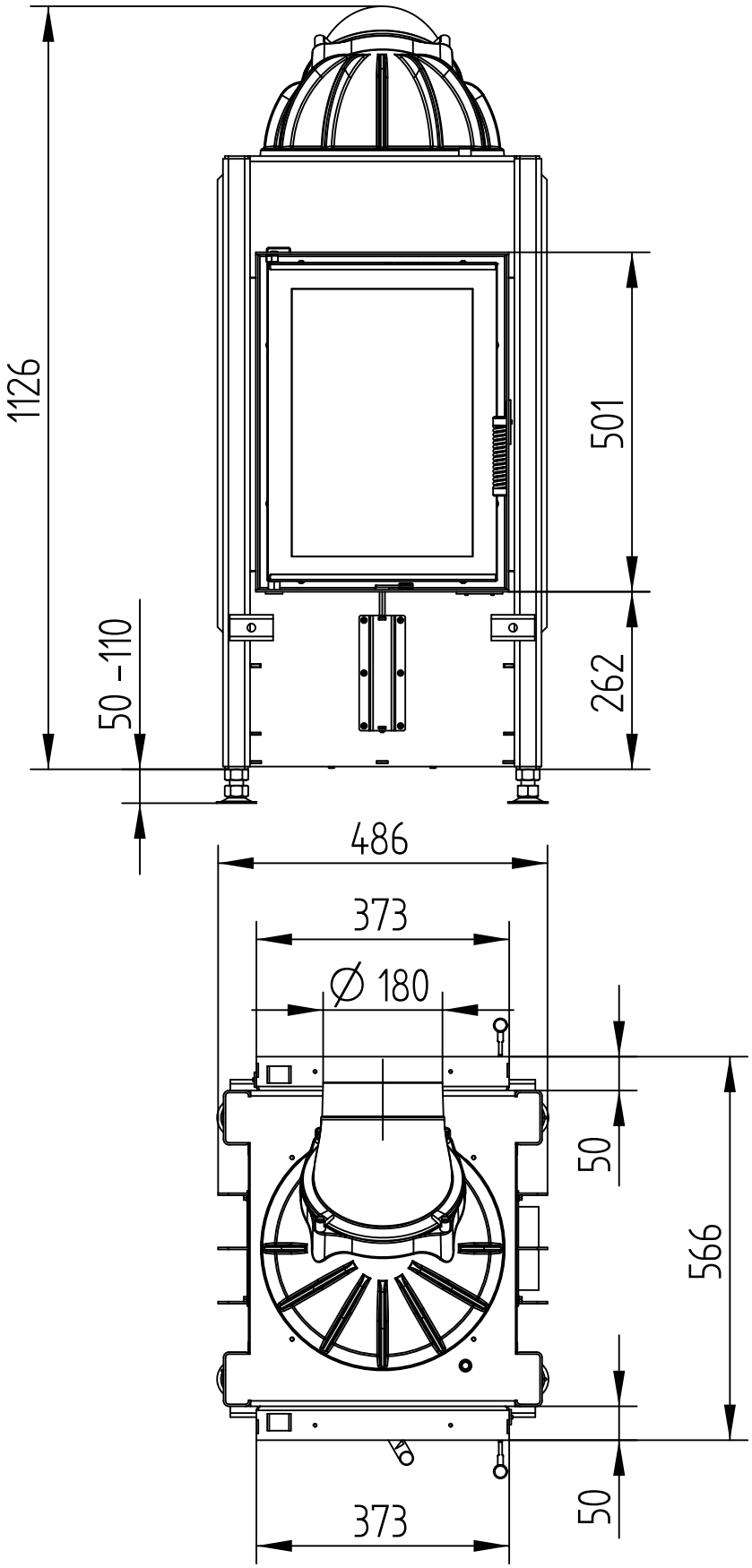

HAKA **37/50T**

Technická data
Stav **04/2016**

S LITINOVOU KOPULÍ

M 1 : 10

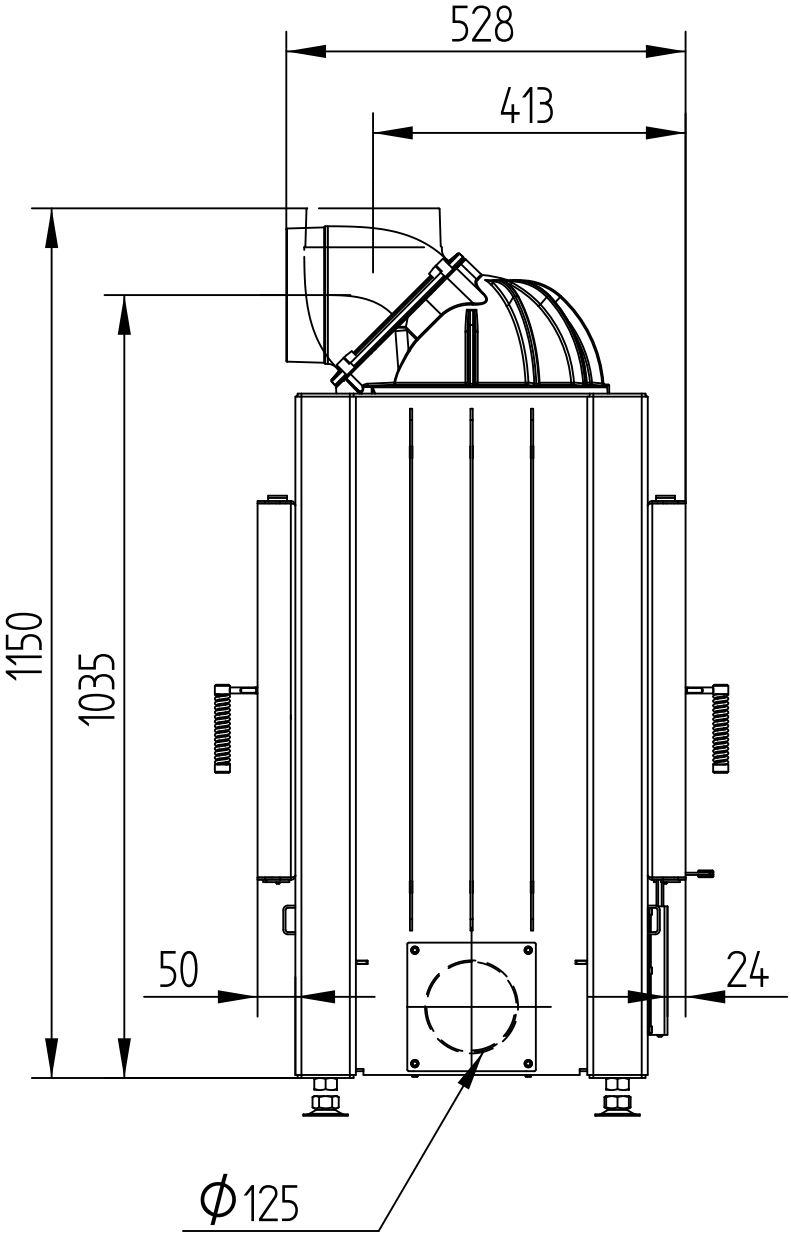

HAKA **37/50T**

Technická data
Stav **04/2016**

S REDUKCÍ NA PRSTENCE

M 1 : 10

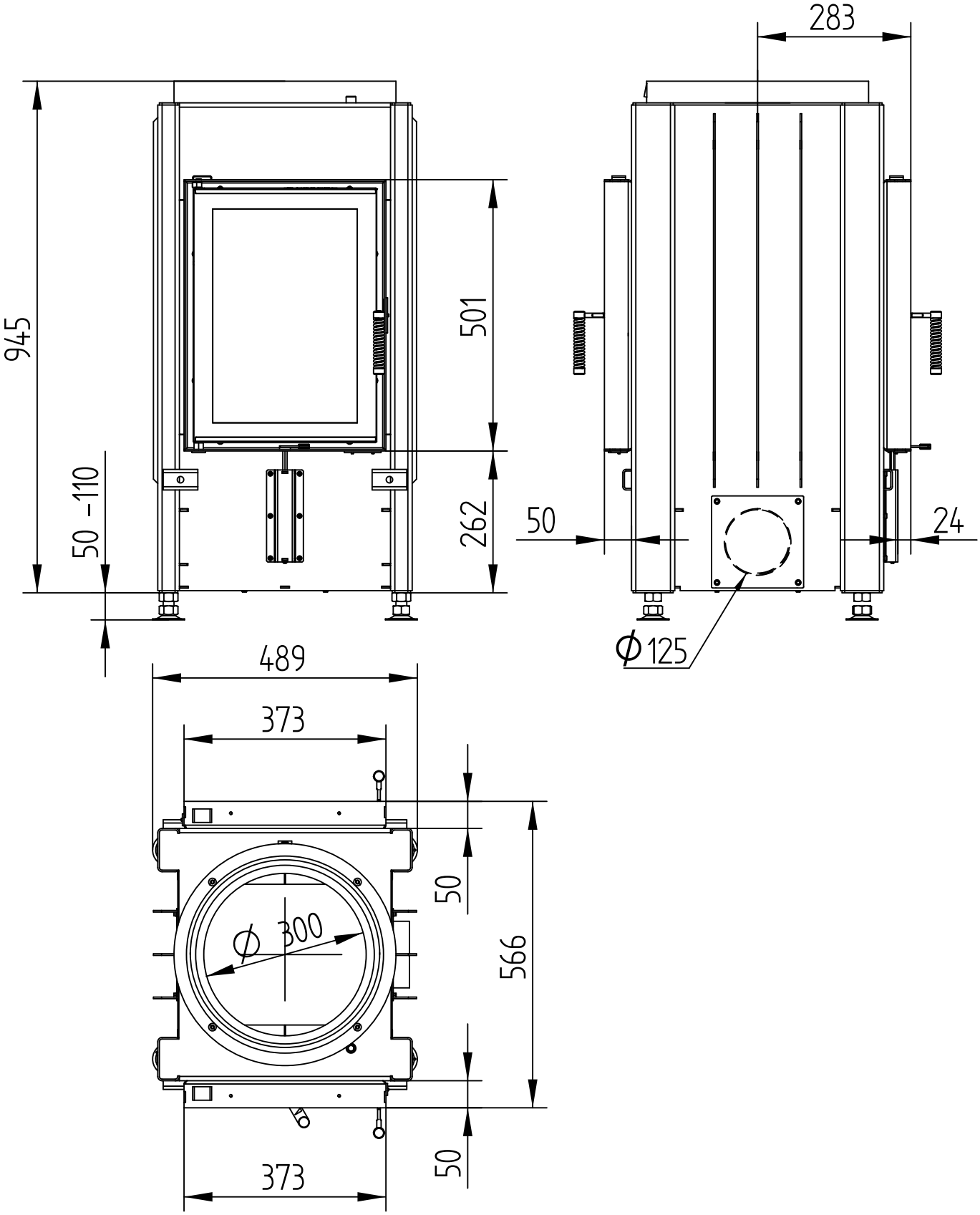

HAKA **37/50T**

Technická data
Stav **04/2016**

S OCELOVÝM VÝMĚNÍKEM

M 1 : 10

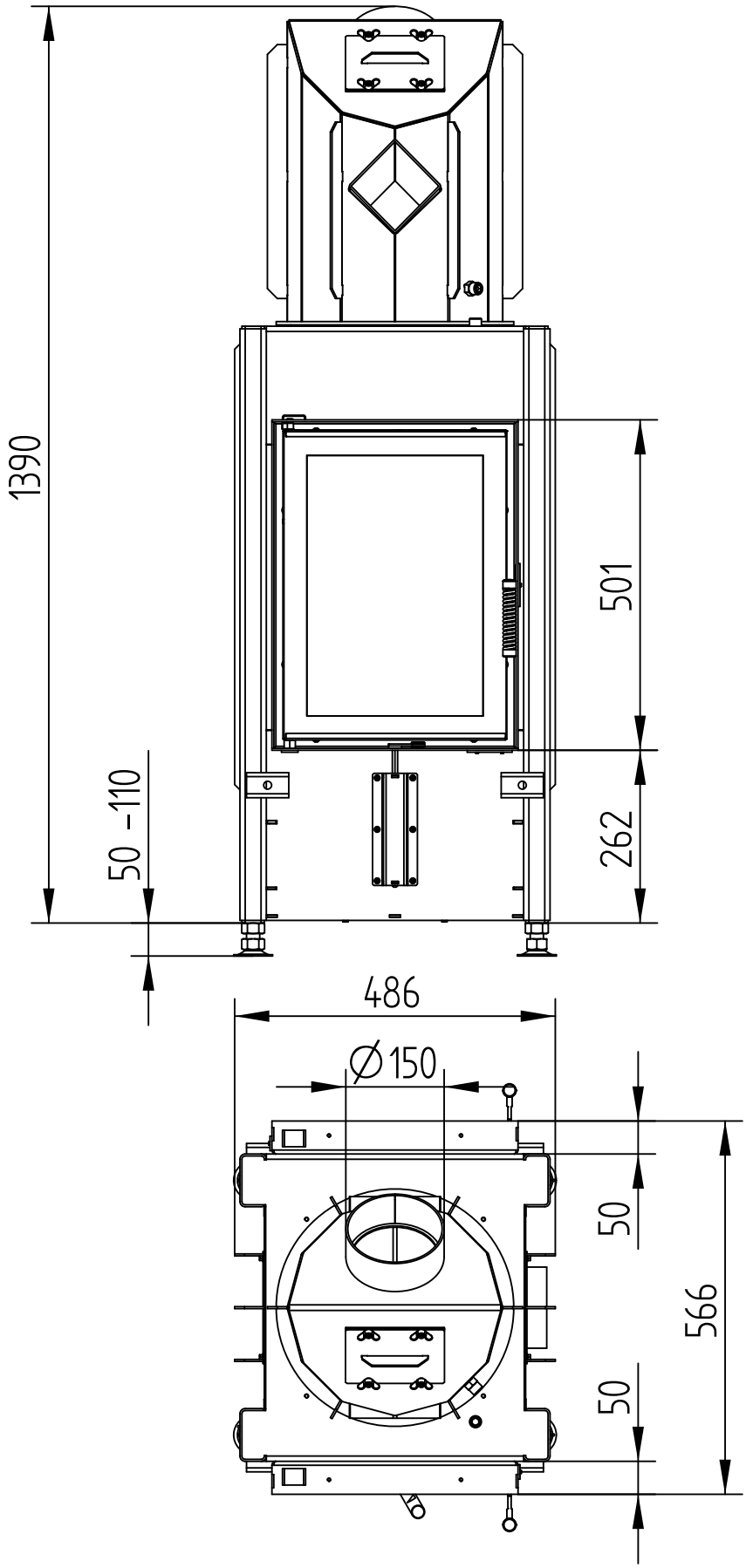

HAKA **37/50T**

Technická data
Stav **04/2016**

S OCELOVÝM VÝMĚNÍKEM

M 1 : 10

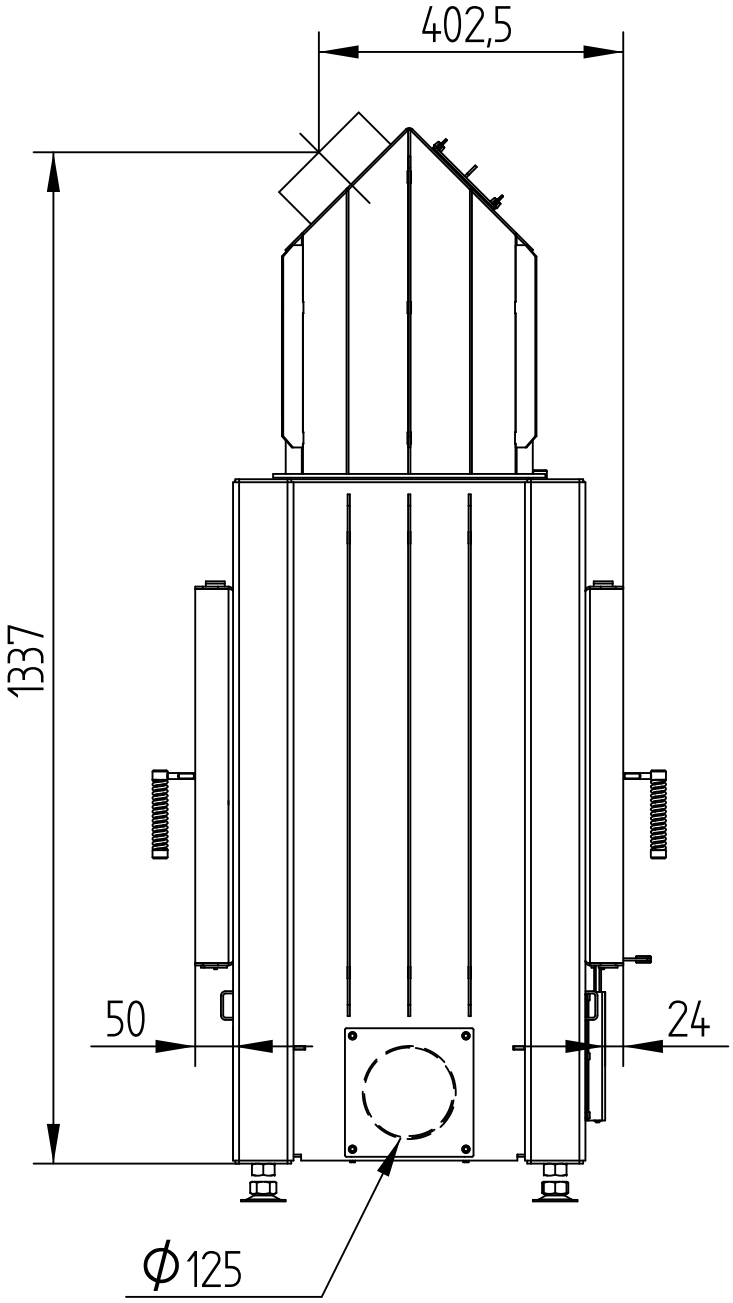

HAKA **37/50T**

Technická data
Stav **04/2016**

KRYCÍ RÁM ČTYŘSTRANNÝ 1 x 90°

M 1 : 10

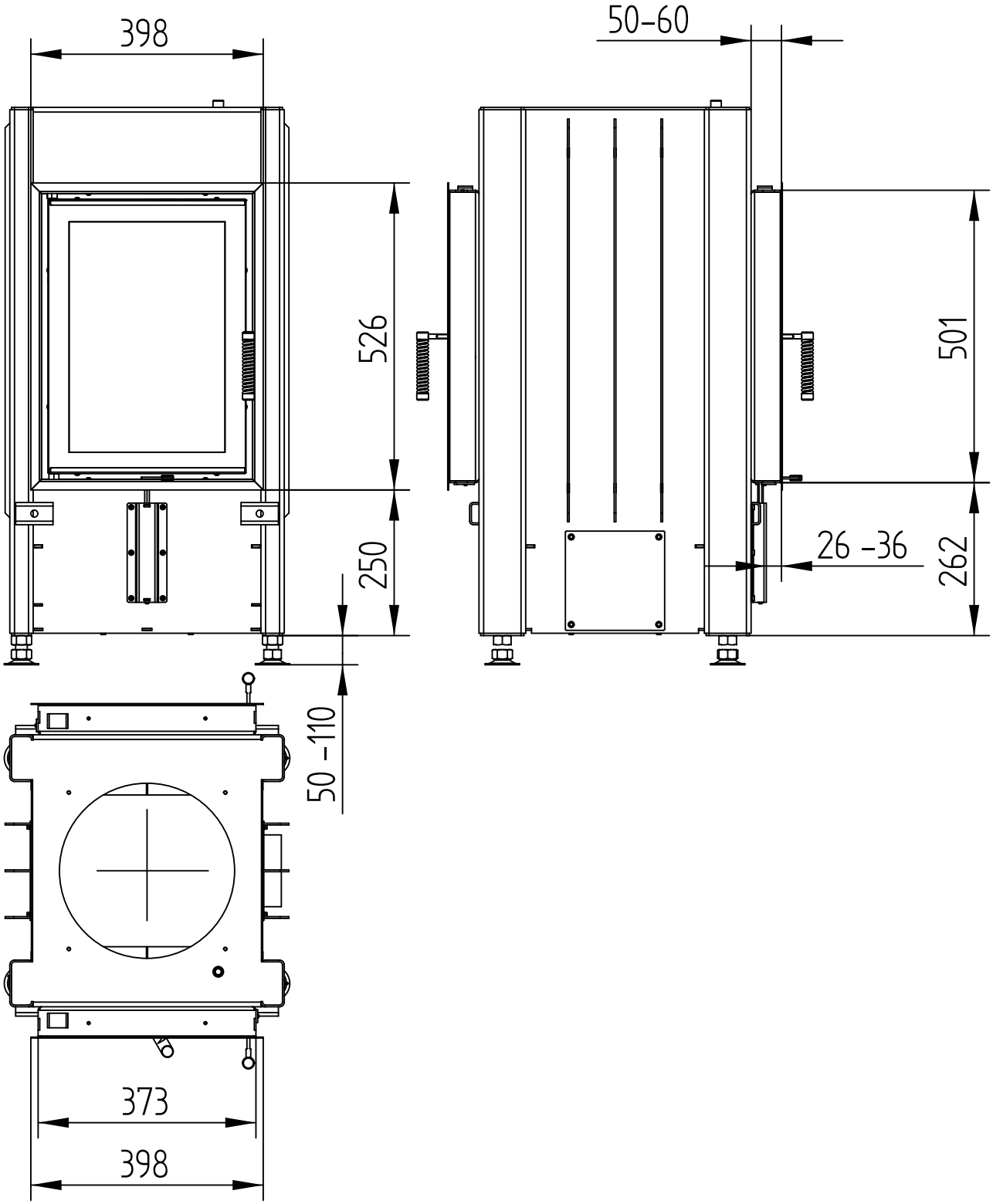

HAKA **37/50T**

Technická data
Stav **04/2016**

KRYCÍ RÁM ČTYŘSTRANNÝ 2 x 45°

M 1 : 10

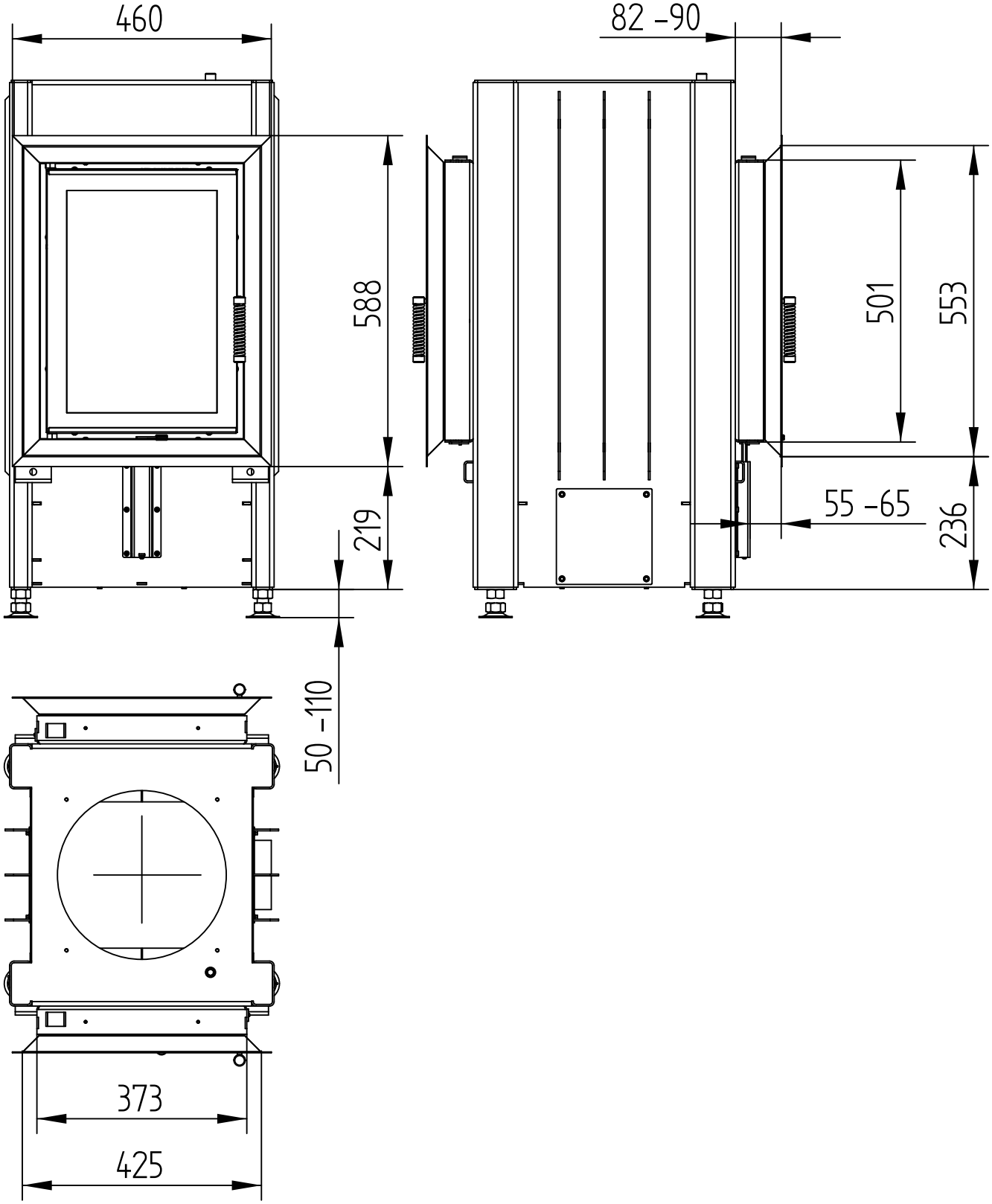

Hoxter gmbh I Hersbrucker Straße 23 I 912 44 Reichenschwand I Německo I info@hoxter.de I +49 (0)9151 8659 163
Hoxter a.s. I Mlýnská 326/13 I 602 00 Brno I Česká republika I info@hoxter.eu I +420 518 777 701